ТЦФК.757562.002

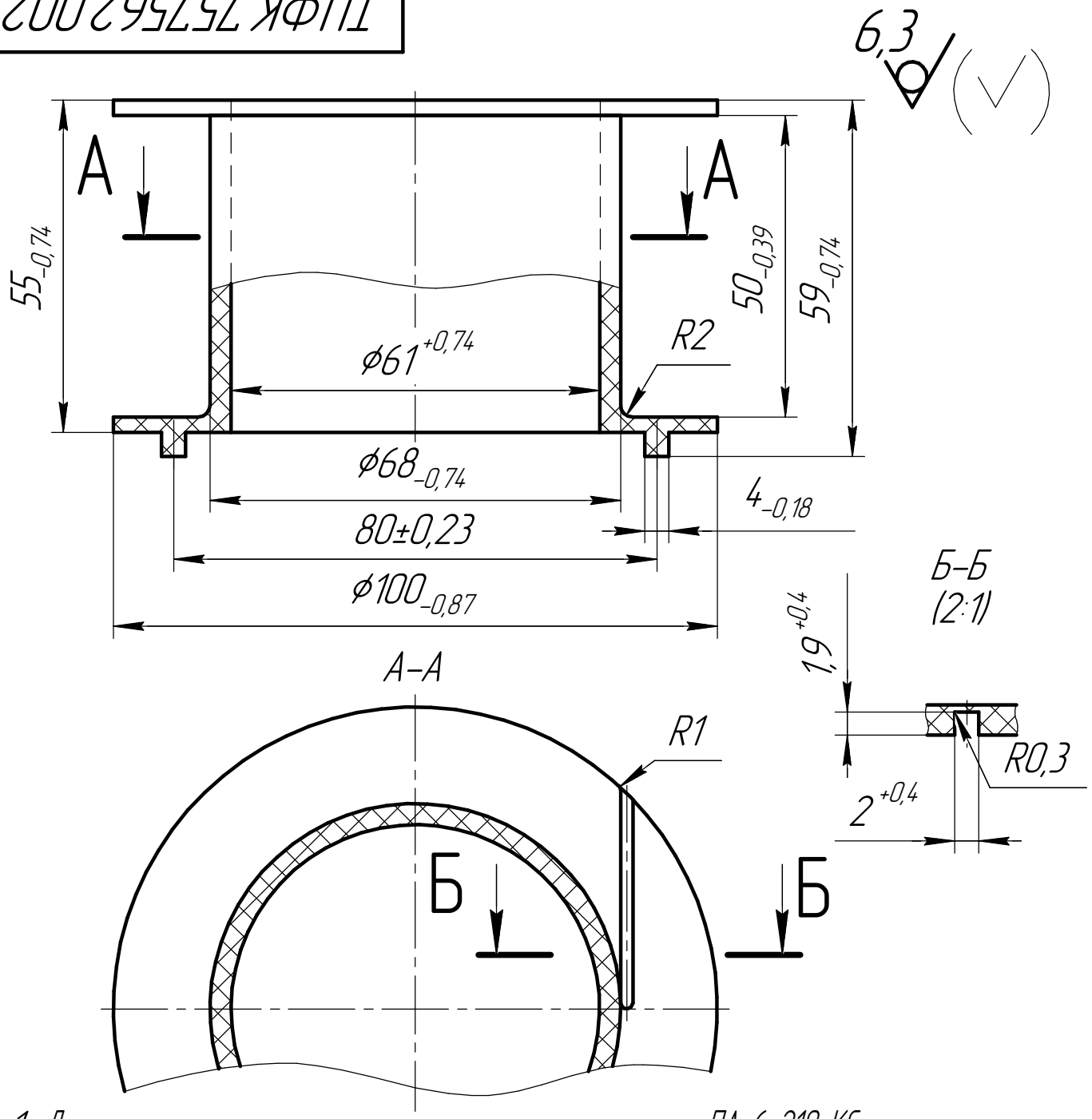

1. Допускается замена материала на ПА-6-210-КС ОСТ6-11-498-79.
2. Неуказанные радиусы скруглений 0,5 мм.
3. Литейные уклоны 1°.
4. Остальные ТТ по ОСТ16.0.686.679-78.

Изм.	Лист	№ докум.	Подп.	Дата
Разраб.		Пухальский		
Пров.		Антонов		
Т.контр.				
Н.контр.				
Утв.		Мухин		

ТЦФК.757562.002

Каркас

Лит.	Масса	Масштаб
А	0,067	1:1

Лист | Листов 1

Полиамид ПА-6-130-КС
ОСТ 6-11-498-79

ООО"Инициатива"

Перв. примен. ТЦФК.685442.002

Справ. №

Подп. и дата

Инв. № дубл.

Взам. инв. №

Подп. и дата

Инв. № подл.

Копировал

Формат А4